2022年7月1日現在
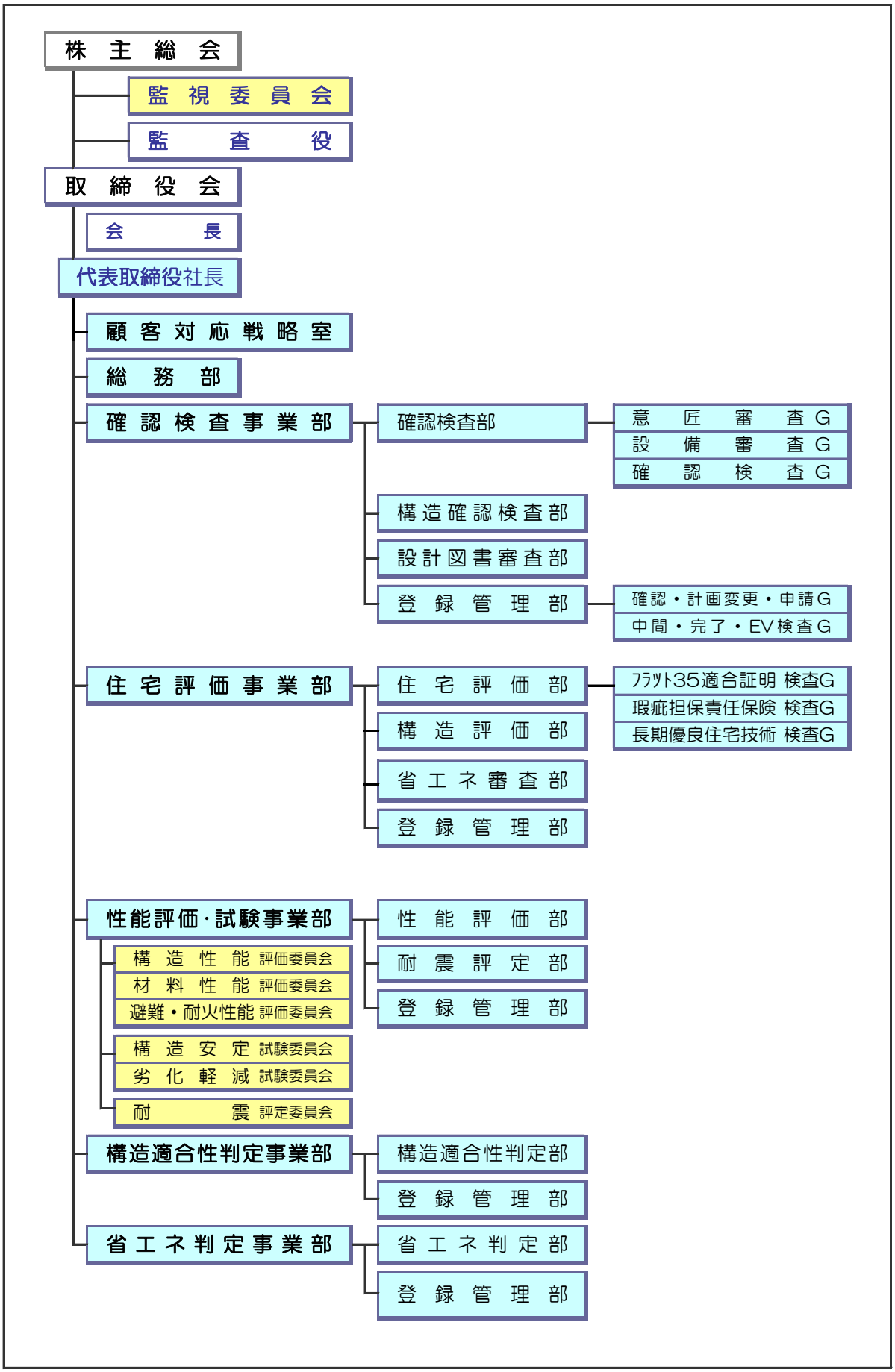
組織図